OPTILED

REALTUBE仕様書（OPJ-1200XA）

REALTUBE

御中	様
提出先	様向
提出日	

1. 形　式

REAL TUBE (OPJ-1200XA)

2. 特　性

スペック	長さ	1,198mm	全光束	1,800lm
	管径	φ26mm	色温度	4,500K～6,500K
	重量	250g	演色性	Ra75
	消費電力※1	19.0W（21.0～24.5W）	ビーム角	120°
	製品期待寿命※2	約40,000時間	動作保証範囲	-20～45℃
			水平面直下照度(1m)	480lx
規　格	RoHS RoHS			

※1　消費電力の表記は【REALTUBE管のみ（コンバータ含みの消費電力範囲）】となります。また、消費電力はLED製品の特性上、若干のバラつきが生じます。
※2　製品期待寿命は、設計寿命を指しております。製品寿命を保証するものではありません。初期光束に対し、減光率30%を基準としています。

3. 仕様図

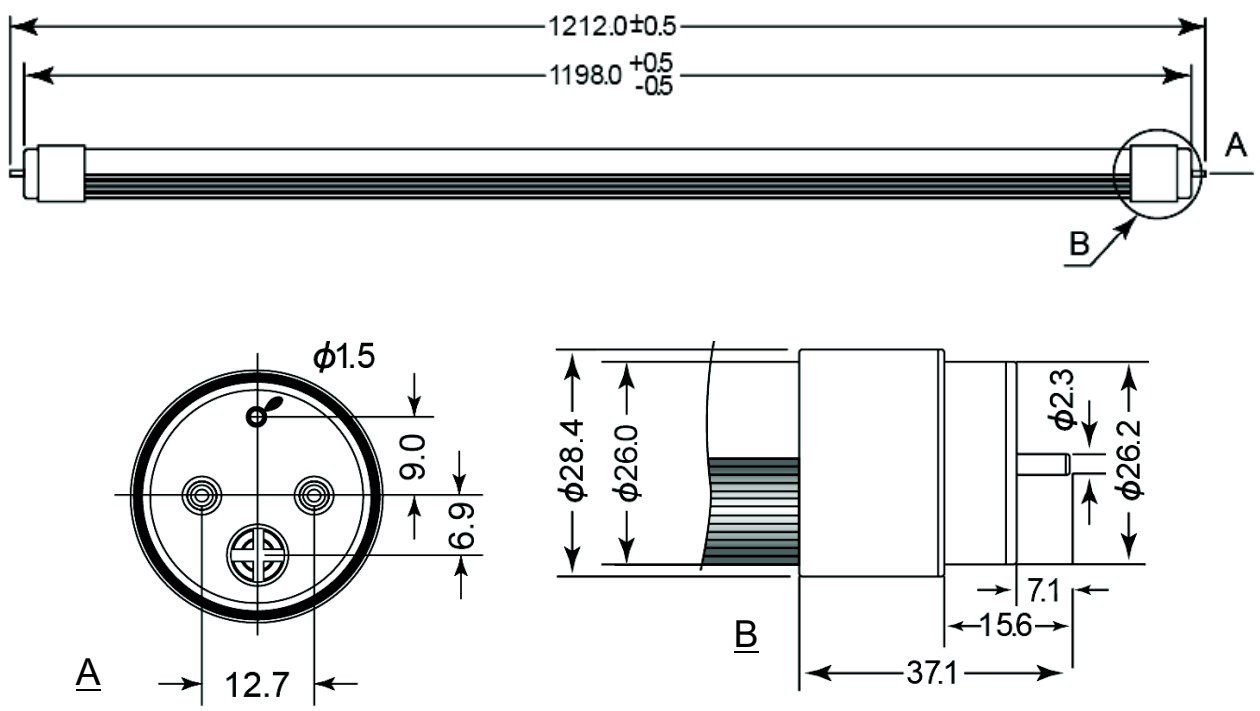

改定月日	内　容	担　当	改定月日	内　容	担　当	作　成
						Ver.1
						2011/7/22